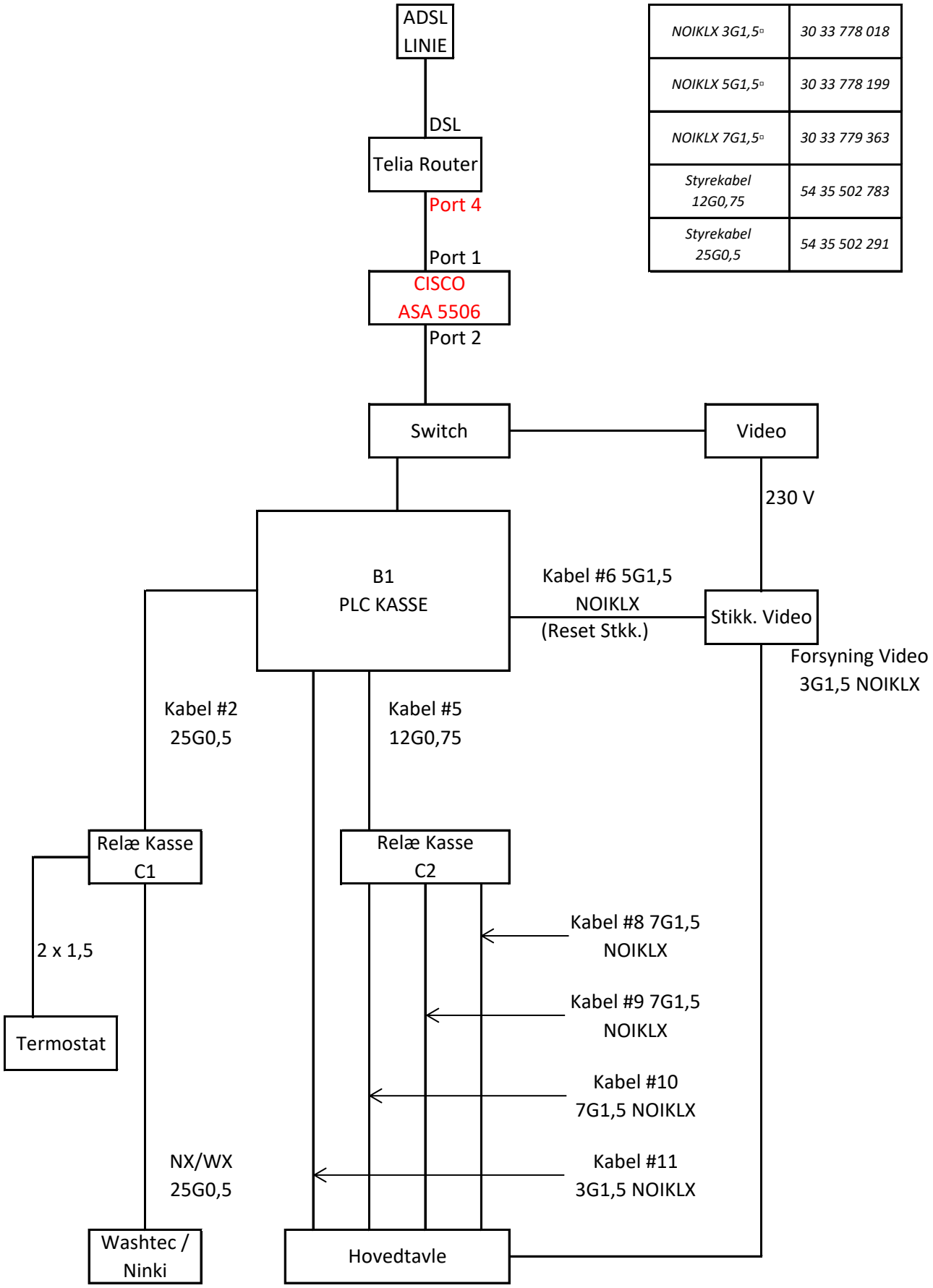NOIKLX 3G1,5▫	*30 33 778 018*
NOIKLX 5G1,5▫	*30 33 778 199*
NOIKLX 7G1,5▫	*30 33 779 363*
Styrekabel 12G0,75	*54 35 502 783*
Styrekabel 25G0,5	*54 35 502 291*